BOSCH

Инструкция по установке для специалистов

Комнатный пульт управления
Air Room Control

ARC C | ARC H

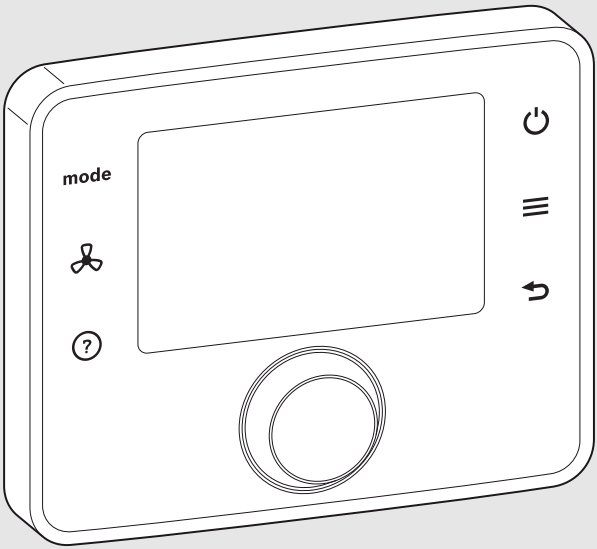

EAC

0010021087-001

6721818614 (2019/12) RU

Содержание

1 Пояснения условных обозначений и указания по безопасности 2
1.1 Пояснения условных обозначений 2
1.2 Общие указания по технике безопасности 3

2 Информация об изделии 4
2.1 Описание оборудования 4
2.2 Объем поставки 4
2.3 Технические характеристики 5
2.4 Дополнительное оборудование 5

3 Монтаж 5
3.1 Виды монтажа 5
3.2 Место монтажа 5
3.3 Монтаж в контрольном помещении 6
3.4 Электрическое подключение 7
3.4.1 Система шин и электропитание 7
3.4.2 Отдельный выключатель 7
3.5 Установка и снятие пульта управления 8

4 Пуско-наладочные работы 9
4.1 Пуск в эксплуатацию пульта управления 9
4.2 Передача отопительной системы 10

5 Прекращение эксплуатации / выключение 10

6 Сервисное меню 10
6.1 Меню Информация о серв. обсл 12
6.2 Меню Автоматический режим 12
6.3 Меню Выключатель для карты отеля 13
6.4 Меню Датчик температуры 13
6.5 Меню Изменить контактные данные 14

7 Устранение неисправностей 14

8 Отслужившее свой срок электрическое и электронное оборудование 16

9 Обзор сервисного меню 16

1 Пояснения условных обозначений и указания по безопасности

1.1 Пояснения условных обозначений

Предупреждения

Выделенные слова в начале предупреждения обозначают вид и степень тяжести последствий, наступающих в случае непринятия мер безопасности.

Следующие слова определены и могут применяться в этом документе:

ОПАСНО:

ОПАСНОСТЬ означает получение тяжёлых, вплоть до опасных для жизни травм.

ОСТОРОЖНО:

ОСТОРОЖНО означает возможность получения тяжёлых, вплоть до опасных для жизни травм.

ВНИМАНИЕ:

ВНИМАНИЕ означает, что возможны травмы лёгкой и средней тяжести.

УВЕДОМЛЕНИЕ:

УВЕДОМЛЕНИЕ означает, что возможно повреждение оборудования.

Важная информация

Важная информация без каких-либо опасностей для человека и оборудования обозначается приведённым здесь знаком информации.

1.2 Общие указания по технике безопасности

⚠ Указания для целевой группы

Данная инструкция по монтажу предназначена для специалистов в области систем кондиционирования, отопления и электрооборудования. Выполняйте указания, содержащиеся во всех инструкциях. Несоблюдение инструкций может привести к повреждению оборудования и травмам людей вплоть до угрозы их жизни.

- ▶ Перед выполнением работ прочитайте инструкцию по установке (наружный блок, внутренний блок, пульты управления и т. д.).
- ▶ Соблюдайте правила техники безопасности и обращайте внимание на предупреждающие надписи.
- ▶ Соблюдайте национальные и региональные предписания, технические нормы и правила.

⚠ Применение по назначению

- ▶ Используйте изделие исключительно для управления внутренними блоками систем кондиционирования VRF Air Flux (VRF = переменный расход хладагента).

Любое другое использование считается применением не по назначению. Исключается любая ответственность за повреждения, возникшие в результате применения не по назначению.

⚠ Удаление влаги

Системы кондиционирования с переменным расходом хладагента Air Flux нельзя использовать для настройки определенной абсолютной влажности воздуха в помещении. Для вариантов применения с критической влажностью, напр. в музеях или библиотеках, следует использовать специальные системы увлажнения или осушения воздуха.

⚠ Работы с электрикой

Работы с электрикой разрешается выполнять только специалистам по электромонтажу.

- ▶ Перед работами с электрикой:
  - – Отключите сетевое напряжение на всех фазах и обеспечьте защиту от случайного включения.
  - – Проверьте отсутствие напряжения.
- ▶ Категорически запрещается подавать на этот прибор сетевое напряжение.
- ▶ Пользуйтесь электрическими схемами других частей установки.

2 Информация об изделии

2.1 Описание оборудования

Комнатный пульт управления ARC C/ARC H служат для управления макс. 16 внутренними блоками. В дальнейшем Комнатный пульт управления именуются "пульты управления".

Стандартный вариант ARC C предусмотрен для регулярного использования систем кондиционирования в зданиях коммерческого назначения (напр., офисных зданиях).

Вариант ARC H предназначен для использования систем кондиционирования в гостиничных номерах, поэтому обладает меньшим количеством функций.

Возможность применения

Принципиально различают 4 варианта применения пультов управления:

a) 1 пульт управления управляет 1 внутренним блоком.
b) 2 пульта управления управляют 1 внутренним блоком.
c) 1 пульт управления управляет макс. 16 внутренними блоками.
d) 2 пульта управления управляют макс. 16 внутренними блоками.

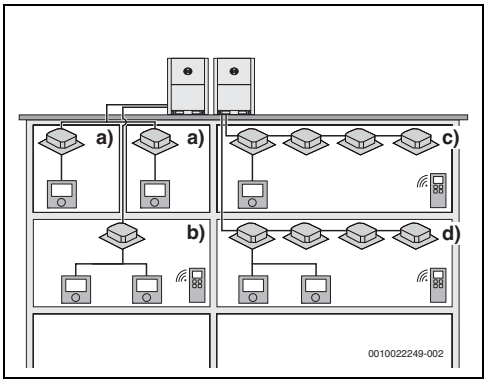

Рис. 1 Варианты применения ARC C/ARC H

Символ	Обозначение
	Наружный блок Air Flux
	Внутренний блок Air Flux
	Проводной пульт дистанционного управления VRF ARC C/ARC H
	ИК-пульт дистанционного управления VRF ARC C IR

Таб. 1 Расшифровка символов на рис. 1

При этом возможны следующие комбинации пультов управления и внутренних блоков:

Спецификация системы	Вариант применения a)	b)	c)	d)
ARC C может использоваться	X	X	X	X
ARC H может использоваться	X			
1 главный пульт управления Master	X		X	
1 внутренний блок	X	X		
1 главный, 1 дополнительный пульт управления		X		X
До 16 внутренних блоков			X	X

Таб. 2

2.2 Объем поставки

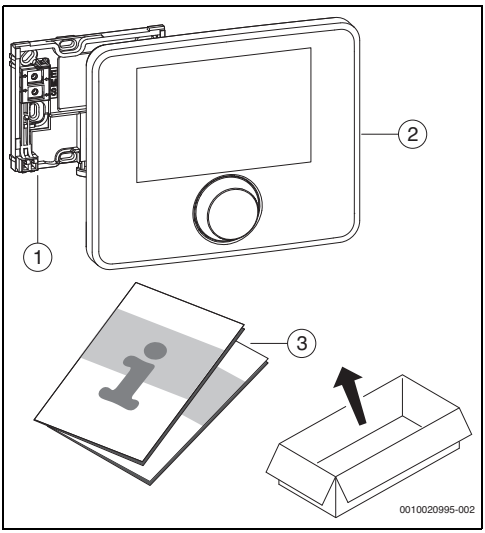

Рис. 2 Объем поставки

[1] Цоколь для настенного монтажа; для ARC H со стопорным винтом (защита от кражи)
[2] Пульт управления
[3] Техническая документация

2.3 Технические характеристики

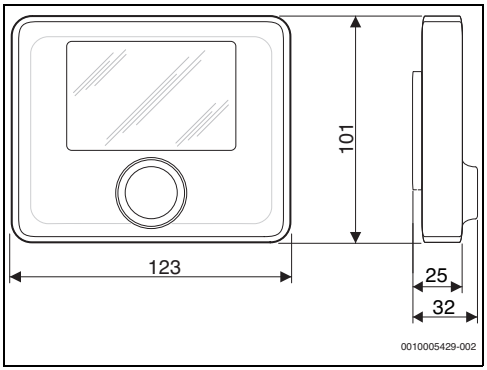

Рис. 3 Размеры, мм

Номинальное напряжение	14 ... 18 В =
Номинальный ток (без подсветки)	20 мА
Интерфейс шины	X1X2
Диапазон регулирования	17 ... 30 °C
Допустимая температура окружающей среды	0 °C ... 50 °C
Ресурс элемента питания	≥ 4 ч
Класс защиты	III
Степень защиты	IP20

Таб. 3 Технические характеристики

2.4 Дополнительное оборудование

Точные сведения о подходящем дополнительном оборудовании приведены в актуальном каталоге Air Flux.

Комбинируемые компоненты системы:

- Внутренний блок Air Flux
- Наружный блок Air Flux
- Пульт дистанционного управления VRF с сенсорным экраном ACC MT
- ИК-пульт дистанционного управления VRF ARC C IR

3 Монтаж

ОСТОРОЖНО:

Угроза для жизни от удара электрическим током!

- Перед монтажом этого изделия: отключите подачу напряжения электросети на всех фазах к внутренним блокам и ко всем абонентам шины.

В зависимости от исполнения на настенном цоколе нанесена наклейка с предупреждающим указанием. Предупреждающее указание напоминает том, чтобы подключение выключателей не осуществлялось от сетевого напряжения (→ стр. 7).

- Перед монтажом ознакомьтесь с предупреждающим указанием и удалите наклейку.

3.1 Виды монтажа

Установка пульта управления зависит от варианта применения и от конструкции всей системы (→ глава 2.1, стр. 4).

3.2 Место монтажа

УВЕДОМЛЕНИЕ:

Место установки должно располагаться на высоте не более 2000 м над уровнем моря.

Не монтируйте пульт управления во влажных помещениях.

Для обеспечения простого монтажа/демонтажа пульта управления и оптимального измерения комнатной температуры:

- Соблюдайте минимальные расстояния.
- Устанавливайте на удалении от источников тепла.
- Обеспечьте циркуляцию воздуха.

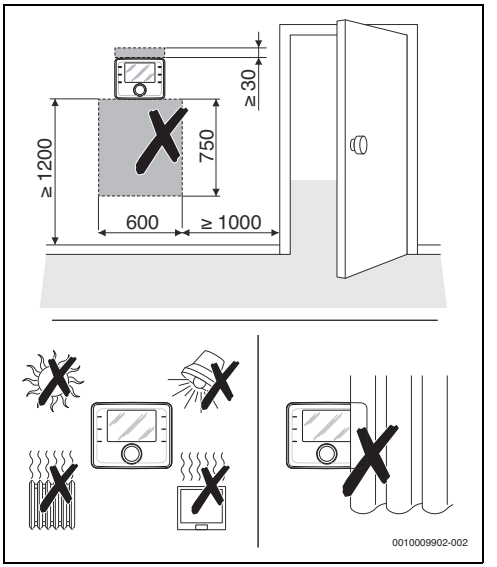

Рис. 4 Место монтажа пульта в контрольном помещении

3.3 Монтаж в контрольном помещении

Винты и дюбели не входят в комплект поставки.

- Используйте подходящие для типа стены винты и дюбели.

Рекомендуем боковой ввод кабеля в настенном цоколе.

- При необходимости создайте достаточное пространство для ввода кабеля с помощью подкладных шайб за настенным цоколем.

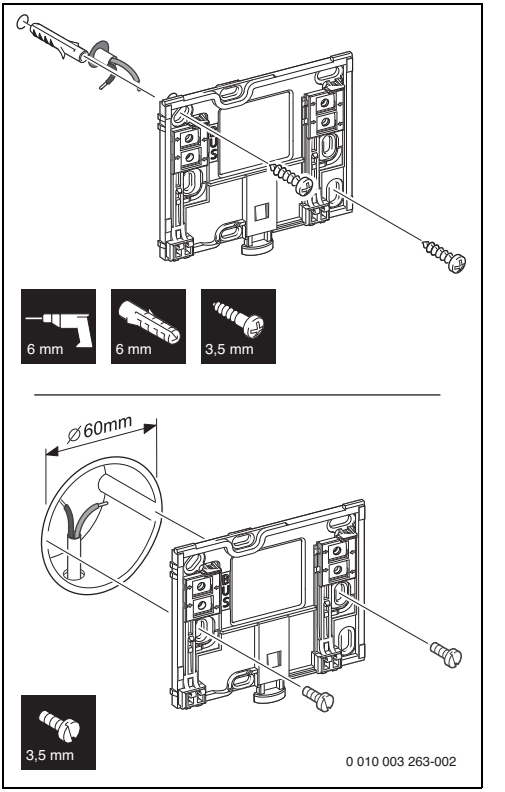

Рис. 5 Монтаж настенного цоколя

3.4 Электрическое подключение

3.4.1 Система шин и электропитание

Электропитание подается на пульт управления по кабелю BUS-шины. Полярность жил может быть любой.

- Используйте в качестве кабеля BUS-шины экранированный двухжильный кабель с сечением жил от 0,5 мм^2 и 0,8 мм^2 (AWG 16 до AWG 20), напр. кабель LiYCY.
- Соблюдайте общую длину соединений шины 200 м.

Если превышена максимальная общая длина шинных соединений между всеми абонентами шины или электроподключение выполнено не так, как описано выше, пуск системы в эксплуатацию невозможен.

- Для предотвращения индуктивных влияний все низковольтные кабели следует прокладывать отдельно от кабелей с сетевым напряжением (минимальное расстояние 100 мм).
- Создайте соединение шины с внутренним блоком.
- Если используются ведущий и зависимый блоки, то подключите оба пульта управления к одному и тому же внутреннему блоку.
- Если используются несколько внутренних блоков, то дополнительно соблюдайте положения технической документации на внутренние блоки по электрическому подключению.

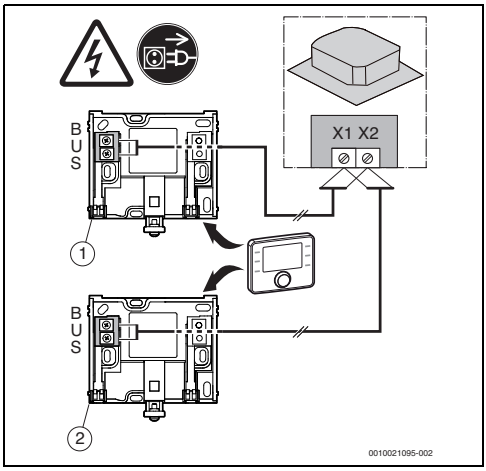

Рис. 6 Подключение пультов управления к внутреннему блоку

[1] настенный цоколь устройства Master
[2] настенный цоколь устройства Slave (опция)

3.4.2 Отдельный выключатель

У пультов управления ARC H можно дополнительно подключить внешний выключатель отельной карточкой гостя или контактный выключатель на двери или на окне.

Беспотенциальный выключатель

- Соедините контактный выключатель с вкл/выкл контактом пульта управления. Соблюдайте условия электроподключения в технической документации контактного выключателя.

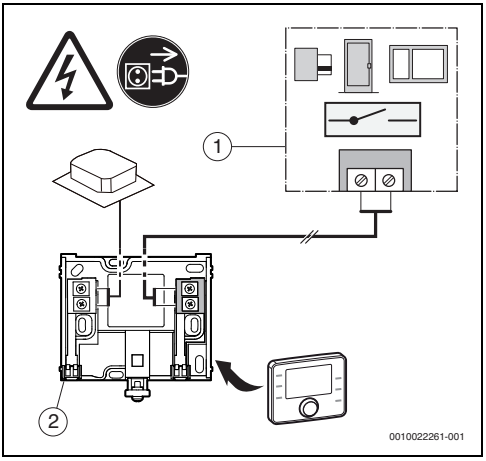

Рис. 7 Подключение контактного выключателя к пульту управления ARC H

[1] Выключатель отельной карты гостя/контактный выключатель
[2] Настенный цоколь пульта управления

Выключатель напряжения электросети

ОСТОРОЖНО:

Угроза для жизни от удара электрическим током/ материальный ущерб из-за неправильного подключения!

При подаче напряжения на вкл/выкл контакт могут возникнуть повреждения. При использовании внешнего выключателя напряжения электросети требуется подходящий компонент для получения беспотенциального коммутирующего сигнала (напр., коммутационное реле). С вкл/выкл контактом пульта управления можно соединять только беспотенциальные сигнальные провода.

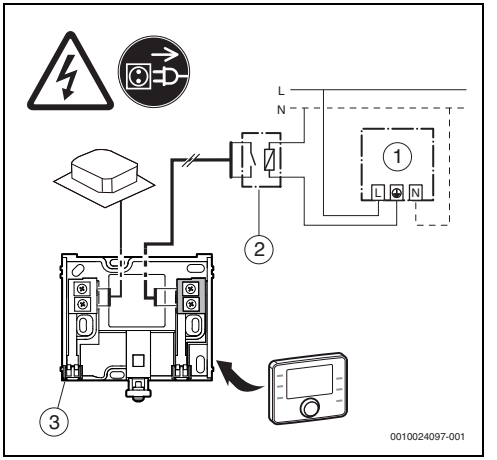

Рис. 8 Подключение выключателя напряжения электросети (пример)

[1] Внешний выключатель напряжения электросети
[2] Коммутационное реле
[3] Настенный цоколь пульта управления

3.5 Установка и снятие пульта управления

Установка пульта управления

- ▶ Наденьте пульт управления сверху.
- ▶ Защелкните пульт управления внизу.

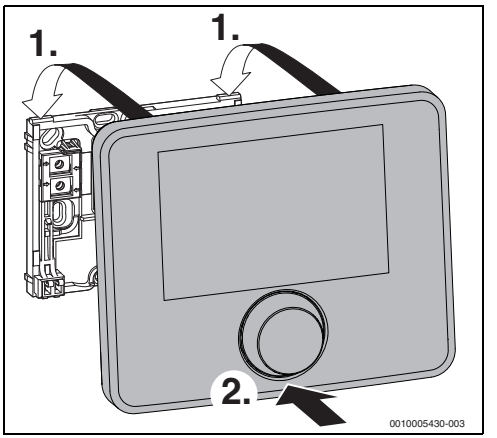

Рис. 9 Установка пульта управления

Установка защиты от кражи (для исполнения с защитой от кражи)

- ▶ Ввинтите стопорный винт в кнопку на нижней стороне цоколя.

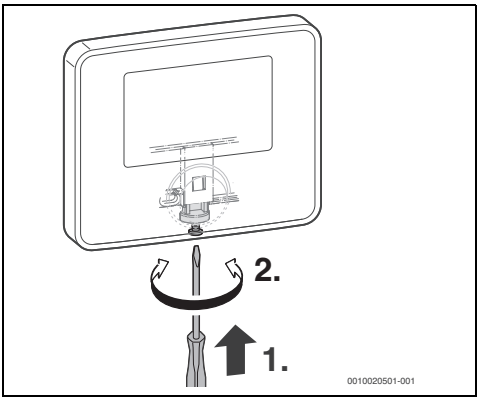

Рис. 10 Ввинчивание/вывинчивание стопорного винта

Снятие пульта управления

При ввинченном стопорном винте пульт управления снять невозможно.

- ▶ При необходимости вывинтите стопорный винт (→ глава "Установка защиты от кражи (для исполнения с защитой от кражи)", стр. 8).
- ▶ Нажмите кнопку на нижней стороне цоколя.
- ▶ Потяните пульт внизу вперед.
- ▶ Снимите пульт управления вверх.

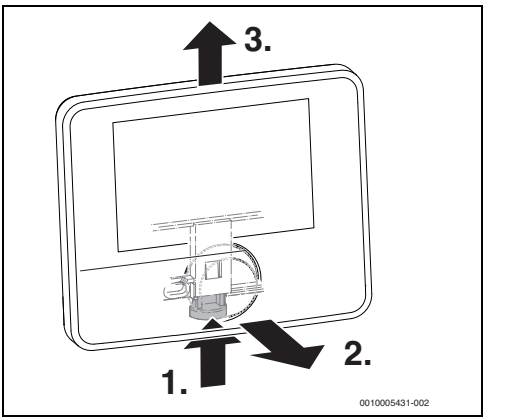

Рис. 11 Снятие пульта управления

4 Пуско-наладочные работы

Этапы выполнения пуска в эксплуатацию

1. Монтаж и электрическая обвязка всех компонентов системы VRF (наружные блоки, внутренние блоки и т. д.; соблюдайте указания инструкций к компонентам системы).
2. Пуск в эксплуатацию компонентов системы.
3. Пуск в эксплуатацию пульта управления ARC C/ARC H (→ глава 4.1, стр. 9).
4. Проверка настроек в сервисном меню пульта управления ARC C/ARC H и изменение при необходимости (→ глава 6, стр. 10).
5. При необходимости устраните предупреждения и сообщения об ошибках и очистите журнал неисправностей.
6. Передача системы (→ глава 4.2, стр. 10)

4.1 Пуск в эксплуатацию пульта управления

После подачи электропитания на дисплее появляется меню Выбрать язык.

Если в течение 60 минут никакие действия не предпринимаются, то этапы пуска в эксплуатацию пропускаются и применяются стандартные настройки. Эти настройки можно при необходимости откорректировать вручную позднее.

- ▶ Выполните настройки поворотом и нажатием ручки выбора.
- ▶ Настройте язык.
  После настройки языка дисплей переходит к меню Настроить дату (ARC C), к меню Ввести контактную информацию (ARC H) или начинает поиск внутренних блоков.

Дальнейшие этапы для пульта управления **ARC C**:

- ▶ Настройте дату, при необходимости измените формат отображения и подтвердите с помощью Дальше >.

При недопустимом вводе (напр.,) появится всплывающее окно с соответствующим уведомлением. Через 5 секунды будет отображено меню Настроить дату с автоматически исправленной датой.

Дисплей переходит к меню Настроить время.

- ▶ Установите время, при необходимости измените формат отображения и подтвердите с помощью Дальше >.
  Дисплей переходит к меню Авт. перевод времени.
- ▶ Автоматическое переключение на зимнее/летнее время[1)] активировать (Вкл.) или деактивировать (Выкл.).
  Дисплей переходит к меню Master/Slave.
- ▶ Настройте вид применения пульта управления: в качестве главного или зависимого блока.
  Дисплей переходит к меню Ввести контактную информацию или начинает поиск внутренних блоков.

Дальнейшие этапы для пульта управления **ARC H или ARC C**:

Контактные данные соответствующего специализированного предприятия (напр., название фирмы и телефон) можно ввести здесь или позже, в меню Изменить контактные данные. Ввод контактных данных возможен не в каждой конфигурации системы и описывается в → главе 6.5 "Меню Изменить контактные данные", стр. 14.

- ▶ Если отображается меню Ввести контактную информацию, введите контактные данные и подтвердите с помощью Дальше >.
  Пульт управления автоматически начнет поиск внутренних блоков самое позднее после ввода контактных данных.
  Затем[2)] дисплей переключится на главный экран.
- ▶ Проверьте остальные настройки в сервисном меню и при необходимости откорректируйте.
  График и остальные настройки главного меню описаны в руководстве по эксплуатации.

1) Переключение времени основывается на среднеевропейском времени (MEZ).

2) При определенных условиях появится уведомление, что система еще не готова к работе. Даже если внутренним блоком можно будет управлять только через 15 минут, пуск в эксплуатацию можно продолжать.

4.2 Передача отопительной системы

- ▶ Объясните заказчику принцип действия и правила пользования пультом управления.
- ▶ Поставьте потребителя в известность о выполненных настройках.

Мы рекомендуем передать эту инструкцию по установке заказчику.

5 Прекращение эксплуатации / выключение

Электропитание пульта управления осуществляется через соединение с шиной и он остаётся постоянно включённым. Система отключается, напр., для технического обслуживания.

- ▶ Обесточьте всю установку и всех участников шины.

После длительного отсутствия электропитания или выключения возможно потребуется заново установить дату и время. Все остальные настройки остаются сохраненными длительное время.
После повторного включения автоматически запустится поиск доступных внутренних блоков.

6 Сервисное меню

Возможность выбора отдельных пунктов меню зависит от конфигурации системы и варианта применения, см. обзор сервисного меню (→ стр. 16).

- ▶ Когда активен главный экран (стандартная индикация), нажмите одновременно кнопку ☰ и ⮌ и удерживайте их нажатыми около 3 секунд.
  Появится меню Сервисное меню.
- ▶ Поворачивая ручку регулятора, выберите пункт меню.
- ▶ Нажмите на ручку регулятора, чтобы открыть выбранный пункт меню, активировать поле ввода параметра или подтвердить значение параметра.
- ▶ Нажмите кнопку ⮌, чтобы прервать выполнение настроек или выйти из текущего пункта меню.

Заводские установки для пуска в эксплуатацию **выделены** в следующих таблицах. В некоторых настройках заводская установка зависит от компонентов системы.

Меню: Сервисное меню

Пункт меню	Наименование
Информация о серв. обсл.	→ см. таб. 5, стр. 12
Тип сист.	Текущий тип системы: отображение настроенного типа системы. Задать тип системы: настройка типа системы.
Темп.вкл. доп.нагр.эл.[1]	Предельное значение температуры наружного воздуха для дополнительного электронагревателя внутреннего блока. Дополнительный электронагреватель активируется при необходимости, когда температура падает ниже нижнего предельного значения, если выбрана настройка Авт. (→ см. меню Доп. эл/ нагреватель в руководстве по эксплуатации). Настраиваемые значения: • –5…**15**…20 °C
Автоматический режим[2)3)]	→ см. таб. 7, стр. 12
Вр. перекл. авт. режим[2)]	Время ожидания перед переключением между режимами нагрева и охлаждения после достижения заданного температурного диапазона. Настройки: • **15**/30/60/90 мин
Изм. темп. ночн. реж.[2)]	Максимальная разность температур по отношению к настроенной температуре, когда активен ночной режим. Настраиваемые значения: • 1…**4** °C
Выключатель для карты отеля[4)]	→ см. таб. 8, стр. 13

Пункт меню	Наименование
Очистите фильтр[2)3)]	Настройте или деактивируйте интервал напоминания о проверке фильтра. Диапазон настройки: Выкл., 500 ... 5000 часа Дополнительная информация о проверке фильтра содержится в технической документации к внутреннему блоку.
Датчик температуры [2)]	→ см. таб. 9, стр. 14
LED-инд. внутр.блока[2)]	Включите и выключите LED-индикацию внутреннего блока. Заводская установка Выкл..
Звук внутр. блока[2)]	Включить и выключить звук внутреннего блока. Заводская установка Выкл..
Время выкл. вент.[2)]	Определить поведение вентилятора после достижения заданной температуры в режиме нагрева. Пример: настройка "4 минуты" означает, что вентилятор попеременно останавливается на 4 минуты и потом 1 минуту работает. Настройки: • DIP: принятие настроек на DIP-переключателе внутреннего блока • 4/8/12/16 мин
Режим анти-переохл.[2)]	Для предотвращения выдувания слишком холодного воздуха в режиме нагрева вентилятор внутреннего блока останавливается в диапазоне ниже этой температуры (средняя температура теплообменника внутреннего блока). Настройки: • DIP: принятие настроек на DIP-переключателе внутреннего блока • 15/20/24/26 °C
Внешнее статическое давление[2)]	Внешнее статическое давление важно только для внутренних блоков канальной установки. Сопряжение происходит для каждого внутреннего блока посредством аппаратных адресов. В зависимости от внутреннего блока могут быть настроены до 20 ступеней. Дополнительные сведения содержатся в технической документации к внутреннему блоку.
Master / Slave[3)]	Определите главный и дополнительный блок. Если два пульта управления связаны с одним внутренним блоком (или группой внутренних блоков), один из пультов должен быть назначен главным, а другой дополнительным. Для дополнительного блока недоступны графики, режим ожидания и некоторые функции сервисного меню (→ см. обзор сервисного меню в конце документа). Настройки: • Master: главный блок • Slave: зависимый блок
Повторное сканирование	Запустите автоматический поиск доступных внутренних блоков.
Изменить адрес внутр. блока[2)]	Если наружный блок допускает ручную настройку аппаратных адресов (→ техническая документация к наружному блоку), то здесь можно изменить аппаратные адреса внутренних блоков. Каждому внутреннему блоку можно присвоить новый аппаратный адрес. Уже задействованные аппаратные адреса нельзя назначить второй раз. ▶ После изменения снова выполните поиск доступных внутренних блоков → Пункт меню: Повторное сканирование. Уведомление: изменение аппаратных адресов может привести к осложнениям, если к пульту управления подключены несколько внутренних блоков.
Изменить контактные данные[1)]	Внесение/изменение контактных данных (наименование фирмы, номер телефона) (→ см. главу 6.5, стр. 14).

1) В зависимости от конфигурации системы недоступно.

2) Недоступно для зависимых блоков.

3) Для ARC H недоступно.

4) Для ARC C недоступно.

Таб. 4 Сервисное меню

6.1 Меню Информация о серв. обсл.

В меню Информация о серв. обсл. отображается актуальная информация о системе.

Пункт меню	Наименование
Текущие неисправности	Здесь отображаются имеющиеся неисправности. Каждая запись содержит следующую информацию: аппаратный адрес, код ошибки и время ее появления.
Журнал неисправностей	Отображаются последние неисправности, отсортированные по времени появления.
Удалить журнал неиспр-ей	Удаление журнала неисправностей.
Информация о сост. системы[1)]	Вызов информации о состоянии системы → см. таб. 6, стр. 12.
Параметр "Наружные блоки"[1)]	Отображает список активных наружных блоков. Каждая запись содержит следующую информацию: аппаратный адрес, тип устройства Путем выбора записи можно отобразить параметры соответствующего устройства.
Параметр "Внутренние блоки"	Отображает список активных внутренних блоков Каждая запись содержит следующую информацию: аппаратный адрес, тип устройства Путем выбора записи можно отобразить параметры соответствующего устройства.
Информация о пульте управл.	Отображает версию ПО и серийный номер пульта управления.
К-во связ.внутр.блоков	Отображает количество внутренних блоков, связанных с пультом управления.

1) В зависимости от конфигурации системы недоступно.

Таб. 5 Меню Информация о серв. обсл.

Меню: Информация о сост. системы

Пункт меню	Наименование
Режим работы системы	Отображает режим работы системы.
Имеющ. наруж. блок	Отображает количество имеющихся наружных блоков во всей системе.
Актив.внутр.блоки	Отображает количество найденных, активных внутренних блоков с потребностью в мощности во всей системе.
Приоритетный режим работы[1)]	Отображает, какой приоритетный режим активирован.
Средн. зн. темп. T2/T2B	Отображает среднее значение температур T2 и T2B теплообменника внутреннего блока.

1) В зависимости от конфигурации системы недоступно.

Таб. 6 Информация о сост. системы

6.2 Меню Автоматический режим

В меню Автоматический режим можно изменить настройки автоматического режима. Отображение этого меню может отличаться в зависимости от конфигурации системы.

Пункт меню	Наименование
Темп. диапазон	Настройка температурного диапазона исходя из заданной температуры, в пределах которого происходит переключение автоматического режима между охлаждением и обогревом. Диапазон настройки: 2 … **4** … 6 °C Напр., настройка 4 °C: если заданная температура будет превышена на 2 °C, автоматический режим переключится на охлаждение. Если заданная температура будет ниже нижнего предельного значения на 2 °C, автоматический режим переключится на обогрев
Режим вентилятора	Настройка режима работы вентилятора в определенном температурном диапазоне. Настраиваемые значения: • Выкл.: вентилятор выключен • Авт.: автоматический режим "Только вентилятор"
Время переключения	Настройка минимального времени между включением/выключением вентилятора. Настраиваемые значения: • **15**/30/60/90 мин

Таб. 7 Меню Автоматический режим

6.3 Меню Выключатель для карты отеля

В меню Выключатель для карты отеля можно настроить режим работы системы при подключенном выключателе отельной карты или контактном выключателе окна/двери.

Пункт меню	Наименование
Характеристика	Можно согласовать включение после разблокировки внутреннего блока. В пункте меню: Логика переключения, можно настроить, когда внутренний блок блокируется/разблокируется. Настраиваемые значения: • Карта отеля: после разблокировки внутренний блок должен быть включен вручную. • Дверь/окно: после разблокировки внутренний блок включается автоматически.
Время задержки	Настройка времени задержки для выключения внутреннего блока Настраиваемые значения: • **0** ... 300 секунд (с шагом в 15 с)
Логика переключения	Логика включения определяет, когда внутренний блок заблокирован/разблокирован. Настраиваемые значения: • Разом. (Логика разомкн. конт.): разблокировка внутреннего блока при замкнутой цепи, иначе блокировка. • Замкн. (Логика замкн. конт.): разблокировка внутреннего блока при разомкнутой цепи, иначе блокировка (напр., если применение отельной карты размыкает цепь или если не подключен контактный выключатель).

Таб. 8 Меню Выключатель для карты отеля

6.4 Меню Датчик температуры

В меню Датчик температуры можно изменить настройки используемого датчика температуры.

Пункт меню	Наименование
Выбр. датч. комн. темп.[1)]	Выбор датчика температуры для управления внутренним блоком. Настройки: • Средн.: среднее значение на пульте управления/внутреннем блоке: для управления используются результаты измерений обоих датчиков температуры • ARC: датчик температуры в пульте управления • Внутр.: датчик температуры во внутреннем блоке • Авт.: для управления используется датчик температуры в пульте управления или во внутреннем блоке, в зависимости от режима работы (при режиме нагрева: датчик температуры в пульте управления, при режиме охлаждения: датчик температуры во внутреннем блоке)
Корр. дат. комн. темп.[2)]	Калибровка датчика температуры помещения в пульте управления. Если отображаемая на пульте управления температура отличается от фактической комнатной температуры, отображаемую температуру можно откорректировать путем настройки смещения температуры. Диапазон настройки: −5... **0**... 5 °C

Пункт меню	Наименование
Компенсация темп. охл.[1)2)]	Настройка компенсации температуры в режиме охлаждения при регулировке с помощью датчика температуры внутреннего блока. В режиме охлаждения холодный воздух собирается над полом. На возникающий, как следствие, перепад температур в помещении можно повлиять посредством настройки компенсации температур. Настройки: • DIP: принятие настроек на DIP-переключателе внутреннего блока • 0/2 °C
Компенс. темп. отопл.[1)2)]	Настройка компенсации температуры в режиме нагрева при регулировке с помощью датчика температуры внутреннего блока. В режиме нагрева теплый воздух собирается под потолком. На возникающий, как следствие, перепад температур в помещении можно повлиять посредством настройки компенсации температур. Настройки: • DIP: принятие настроек на DIP-переключателе внутреннего блока • 0/2/4/6 °C

1) Недоступно для внутренних блоков с системой свежего воздуха (напр., AF-DF). При использовании внутренних блоков такого типа для управления автоматически выбирается датчик температуры в пульте управления.

2) В зависимости от настройки не отображается в Выбр. датч. комн. темп..

Таб. 9 Меню Датчик температуры

6.5 Меню Изменить контактные данные

В данном меню можно ввести/изменить контактный адрес. При возникновении неисправностей (→ глава 7, стр. 14) на пульте управления отображаются контактные данные.

УВЕДОМЛЕНИЕ:

Защита данных

При возникновении неисправностей отображаются контактные данные. Это упрощает эксплуатанту устранение ошибок.
Каждое лицо, имеющее доступ к изделию, может прочесть и использовать контактные данные без ограничений или без ввода пароля.
При восстановлении заводских установок контактные данные и специфические настройки пользователя удаляются.

Ввод названия фирмы и номера телефона

- ▶ Поверните и нажмите ручку выбора, чтобы активировать поле ввода одного знака.
- ▶ Выберите и подтвердите знак.
  Курсор автоматически перейдет к следующему знаку.
- ▶ Для добавления пробела выберите символ ␣ и подтвердите.
- ▶ Для удаления знака выберите знак **<C** и подтвердите.
- ▶ Для переключения строки ввода поверните ручку выбора.
- ▶ Выйдите из меню с помощью Дальше > или Сохранить. Введённое значение будет сохранёно.

7 Устранение неисправностей

На дисплее пульта управления показывается неисправность. Причиной может быть неисправность пульта управления, внутреннего блока или наружного блока. В технической документации к внутреннему/наружному блоку содержатся дополнительные уведомления по устранению ошибок.

Структура заголовков таблицы:
код ошибки—дополнительный код—[причина или описание неисправности].

Z1 - 9001 - [время/дата неверное значение]	
Контроль/причина	**Действия**
Дата/время еще не установлены	Установите дату/время
Электропитание отсутствовало длительное время	Не допускайте сбоев в электропитании

Таб. 10

Z2 - 9002 - [нарушение обмена данными]	
Контроль/причина	**Действия**
Проверьте, правильно ли подключен провод шины	Устраните ошибки в проводке, выключите и включите пульт управления
Проверьте, нет ли повреждений провода шины	▶ Отремонтируйте или замените неисправный провод шины ▶ Замените неисправного участника шины
Неправильная адресация внутреннего блока	Проверьте адресацию и при необходимости откорректируйте
Подключены 2 пульта управления, и оба определены как Slave	Проверьте настройку Master / Slave; соответственно назначьте один пульт управления как Master и другой пульт управления как Slave
Подключен один пульт управления и определен как Slave	Проверьте настройку Master / Slave; определите пульт управления как Master

Таб. 11

Z3 - 9003 - [Ошибка связи главного устройства]	
Контроль/причина	**Действия**
Подключены 2 пульта управления, и оба определены как Master	Проверьте настройку Master / Slave; соответственно назначьте один пульт управления как Master и другой пульт управления как Slave

Таб. 12

Z4 - 9004 - [Неисправность датчика температуры в пульте управления]	
Контроль/причина	**Действия**
Неисправен датчик температуры в пульте управления.	Замените пульт управления

Таб. 13

ZA - 9010 - [Ошибка присвоения типа системы]	
Контроль/причина	**Действия**
Автоматическое определение типа системы невозможно	Определите тип системы вручную
Исключите неподдерживаемые типы системы	Проверьте совместимость типа системы с пультом управления и, при необходимости, замените пульт управления на пульт совместимой версии

Таб. 14

Zb - 9011 - [Комбинация типов внутренних блоков не поддерживается]	
Контроль/причина	**Действия**
Внутренние блоки с системой свежего воздуха (напр., AF-DF) подключены к пульту управления вместе с другими типами внутренних блоков	Блоки с системой свежего воздуха и прочие типы систем должны управляться разными пультами управления

Таб. 15

ZC - 9012 - [неисправность синхронизации главного/зависимого устройства]	
Контроль/причина	**Действия**
Неисправность при синхронизации главного и зависимого блоков	Учитывайте информацию о главном блоке

Таб. 16

8 Отслужившее свой срок электрическое и электронное оборудование



Непригодное к применению электрическое и электронное оборудование нужно собирать отдельно и отправлять на экологичную переработку (Европейская директива об отслуживших свой срок электрических и электронных приборах).

Пользуйтесь для утилизации национальными системами возврата и сбора электрического и электронного оборудования.

9 Обзор сервисного меню

Пункты меню появляются в приведенной далее последовательности.

Сервисное меню

Информация о серв. обсл.

- Текущие неисправности
- Журнал неисправностей
- Удалить журнал неиспр-ей
- Информация о сост. системы[1)]
  - Режим работы системы
  - Имеющ. наруж. блок
  - Актив.внутр.блоки
  - Приоритетный режим работы[1)]
  - Средн. зн. темп. T2/T2B
- Параметр "Наружные блоки"[1)]
- Параметр "Внутренние блоки"
- Информация о пульте управл.
- К-во связ.внутр.блоков (Количество подсоединенных внутренних блоков)

Тип сист.

- Текущий тип системы
- Задать тип системы

Темп.вкл. доп.нагр.эл. (температура пуска дополнительного электронагревателя)[1)]

Автоматический режим[2)3)]

- Темп. диапазон
- Режим вентилятора
- Время переключения

Вр. перекл. авт. режим (Время переключения в автоматическом режиме)[1)2)4)]

Изм. темп. ночн. реж. (Подстройка температуры в ночном режиме)[2)]

Выключатель для карты отеля[4)]

- Характеристика
- Время задержки
- Логика переключения

Очистите фильтр[2)3)]

Датчик температуры[2)]

- Выбр. датч. комн. темп.
- Корр. дат. комн. темп.
- Компенсация темп. охл.
- Компенс. темп. отопл.

1) В зависимости от конфигурации системы недоступно.

2) Недоступно для зависимых блоков.

3) Недоступно для ARC H.

4) Для ARC C недоступно.

LED-инд. внутр.блока[2)]

Звук внутр. блока[2)]

Время выкл. вент.[2)]

Режим анти-переохл.[2)]

Внешнее статическое давление[2)]

Master / Slave[3)]

Повторное сканирование[2)]

Изменить адрес внутр. блока[2)]

Изменить контактные данные[1)]





Российская Федерация
ООО "Бош Термотехника"
Вашутинское шоссе, 24
141400 г. Химки, Московская область
Телефон: (495) 560 90 65
www.bosch-climate.ru

Республика Беларусь
ИП ООО "Роберт Бош"
67-712, ул. Тимирязева
220035, г. Минск
Телефон: (017) 396 34 01
www.bosch-climate.by

Казахстан
"Роберт Бош" ЖШС
Мұратбаев к-сі, 180
050012, Алматы, Қазақстан
Тел: 007 (727) 331 86 00
www.bosch-climate.kz