BOSCH

Руководство по монтажу

Разветвители
Air Flux 6300 A

AF-BJR 01 | AF-BJR 02 | AF-BJR 03 | AF-BJR 04 | AF-BJR 05

6721827609 (2021/04) RU

Содержание

1 Технические характеристики хладагента 2

2 Комплект поставки и размеры 3

2.1 Комплект поставки 3

2.2 Размеры разветвителей 3

3 Монтаж 5

3.1 Выбор модели, размер главной трубы 5

3.2 Резка и пайка разветвителя 5

3.3 Монтаж разветвителя 6

3.4 Теплоизоляция 6

1 Технические характеристики хладагента

Соблюдайте следующие параметры при заполнении хладагентом:

Тип хладагента	R-410A
Максимальное рабочее давление	44 бар

Таб. 1

2 Комплект поставки и размеры

2.1 Комплект поставки

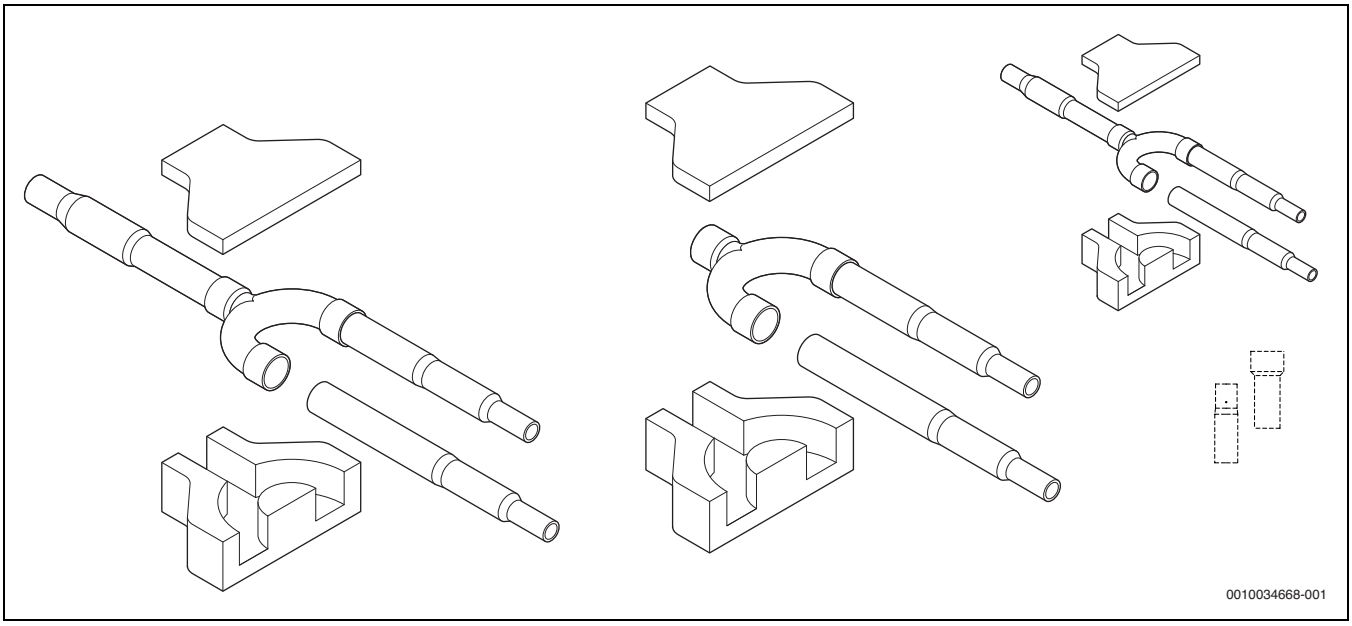

Рис. 1 Комплект поставки

2.2 Размеры разветвителей

Наименование	Соединения для газообразного хладагента низкого давления	Соединения для газообразного хладагента высокого давления	Соединения для жидкого хладагента
AF-BJR01	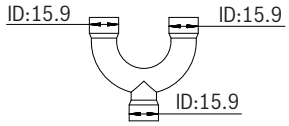	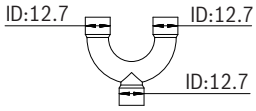	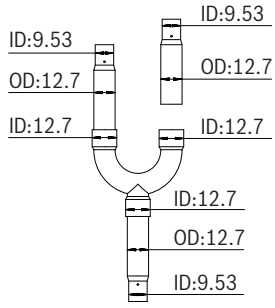
AF-BJR02	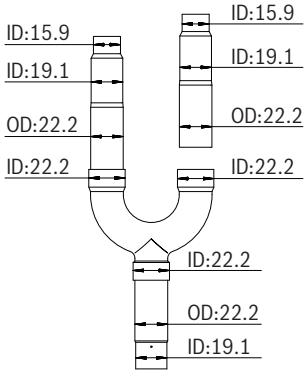	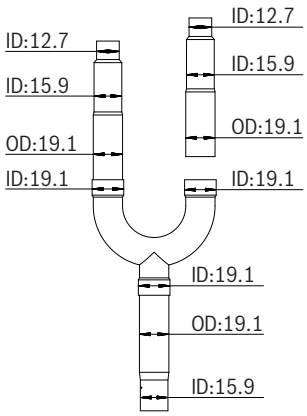	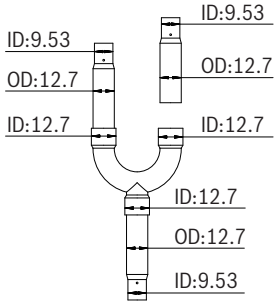

Наименование	Соединения для газообразного хладагента низкого давления	Соединения для газообразного хладагента высокого давления	Соединения для жидкого хладагента
AF-BJR03	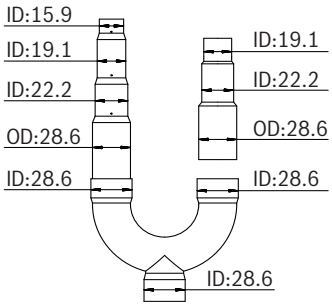	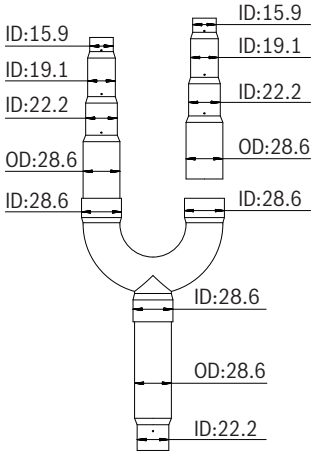	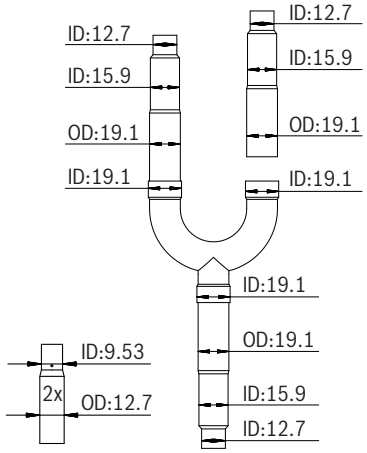
AF-BJR04	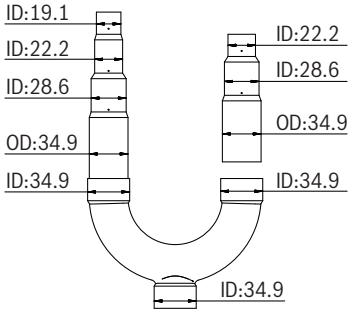	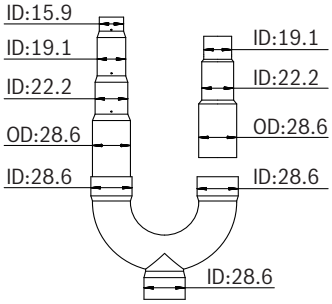	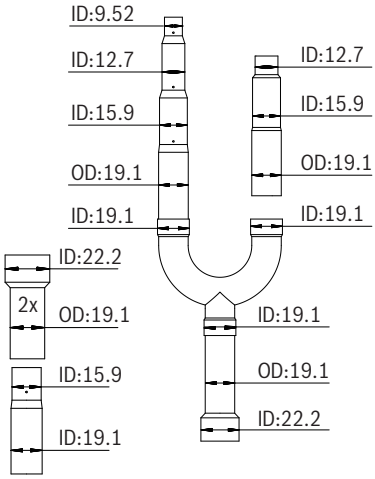
AF-BJR05	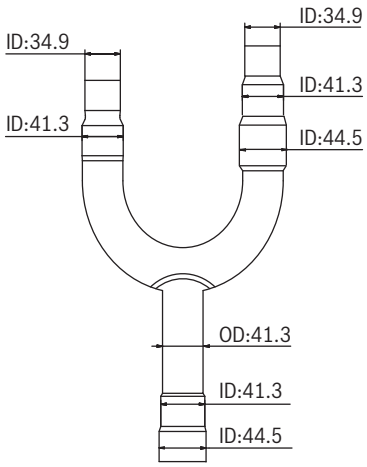	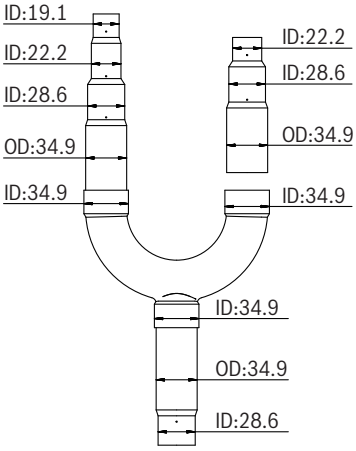	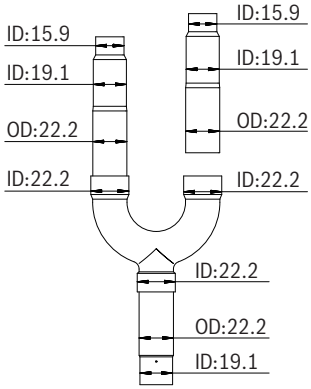

Таб. 2 Размеры разветвителей

ID Внутренний диаметр
OD Наружный диаметр

3 Монтаж

3.1 Выбор модели, размер главной трубы

Мощность внутреннего блока A (кВт)	Размер главной трубы (мм)			
	Низкое давление Ø Сторона газа	Высокое давление Ø Сторона газа	Ø Сторона жидкости	Тип изделия
A < 16,8	15,9	12,7	9,5	AF-BJR01
16,8 ≤ A < 22,4	19,1	15,9	9,5	AF-BJR02
22,4 ≤ A < 33,0	22,2	19,1	9,5	AF-BJR02
33,0 ≤ A < 47,0	28,6	19,1	12,7	AF-BJR03
47,0 ≤ A < 71,0	28,6	28,6	15,9	AF-BJR03
71,0 ≤ A < 104,0	34,9	28,6	19,1	AF-BJR04
104,0 ≤ A	41,3	28,6	19,1	AF-BJR05

Таб. 3 Выбор последующих разветвителей

При определенных условиях жидкостная труба должна быть увеличена. За дополнительной информацией обращайтесь к инструкции по монтажу наружного блока.

3.2 Резка и пайка разветвителя

1. Выберите разветвители в соответствии с руководством по выбору модели и мощностью следующего по ходу внутреннего блока.
2. При необходимости подрежьте патрубки, взяв за основу фактический размер трубы. Используйте специальные инструменты, например резак.
3. Припаяйте патрубок к разветвителю, а также, если нужно, дополнительный адаптер.

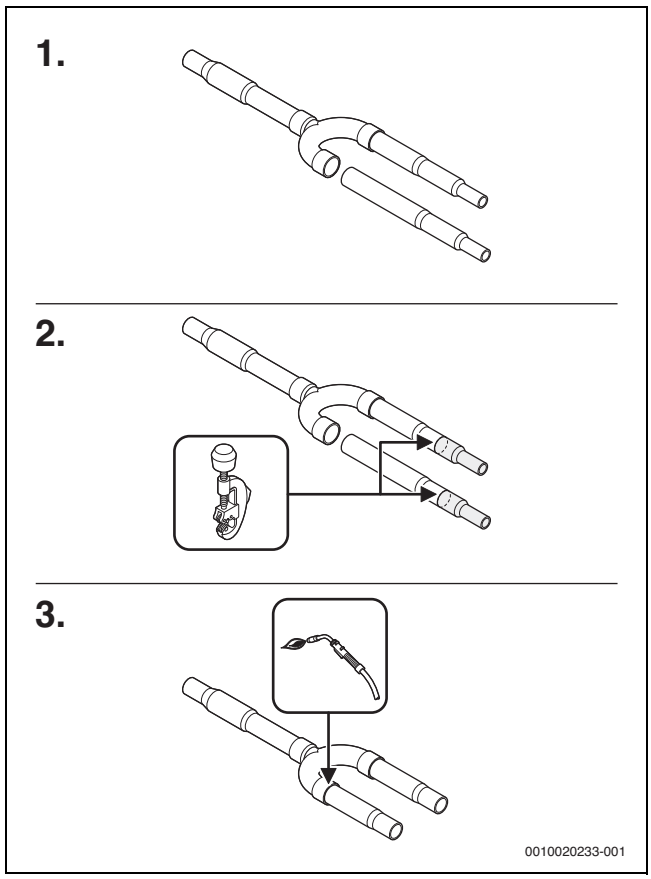

Рис. 2 Подготовка патрубка

Пример.
Возьмем сторону газа AF-BJR01 и предположим, что необходимо использовать трубу диаметром Ø 15,9 мм. Выполним следующие технологические операции:

- Отрежем патрубки, как показано в операции 2.
- Припаяем патрубок к разветвителю, как показано в операции 3.

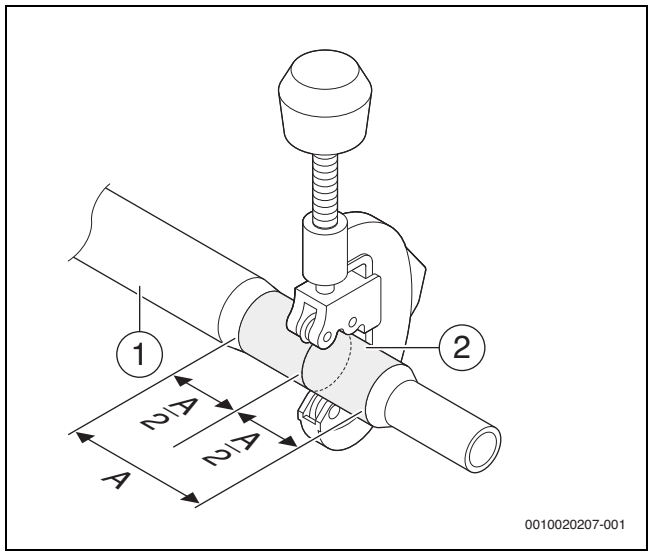

Рис. 3 Резка патрубка

[1] Патрубок
[2] Отрежьте часть в середине
A Соединительная часть

Отрезайте перпендикулярно медной трубе.

3.3 Монтаж разветвителя

Разветвители необходимо монтировать горизонтально. Угол не должен превышать 10° во всех направлениях.

▶ Выровняйте разветвители.

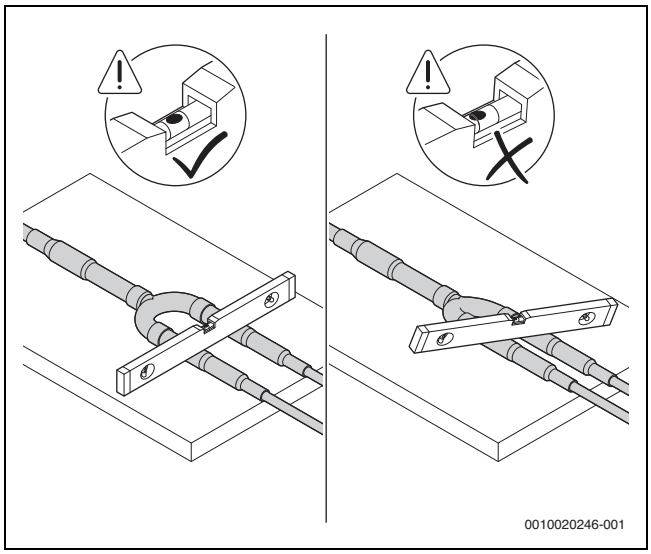

Рис. 4 Выравнивание разветвителя

▶ Припаяйте разветвители к трубопроводу. Примите во внимание следующие замечания:
- Разветвители необходимо монтировать параллельно земле
- Расстояние между двумя разветвителями должно быть не менее 0,5 м
- Расстояние между коленьями и разветвителями должно быть не менее 0,5 м
- Расстояние между двумя коленьями должно быть не менее 0,5 м

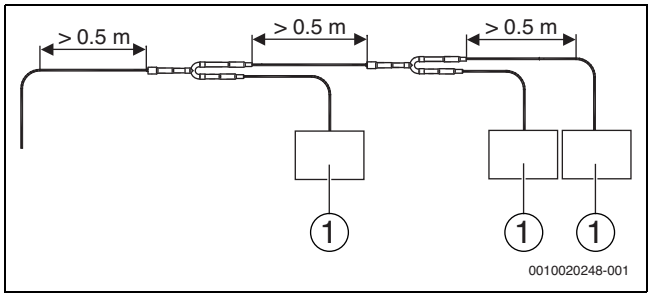

Рис. 5 Монтаж разветвителей и трубопровода

[1] Внутренний блок

3.4 Теплоизоляция

Обязательно изолируйте отводы от воздействия тепла.

▶ Оторвите клейкую бумагу от теплоизоляционного материала, входящего в комплект поставки.

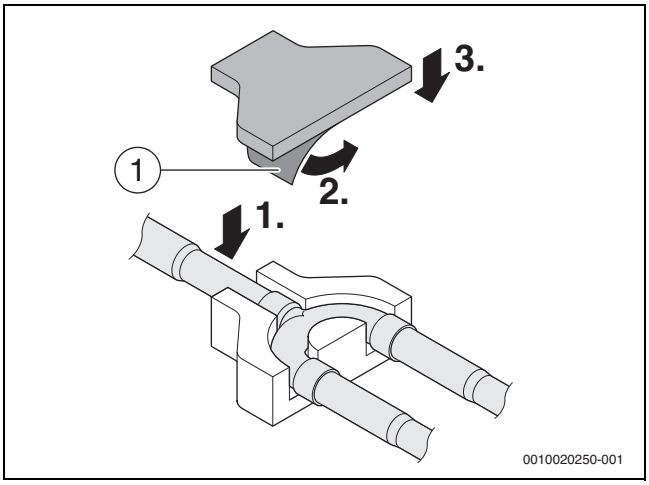

Рис. 6 Теплоизоляционный материал

[1] Клейкая бумага

▶ Уложите теплоизоляционный материал и уплотните все соединения с помощью ленты.

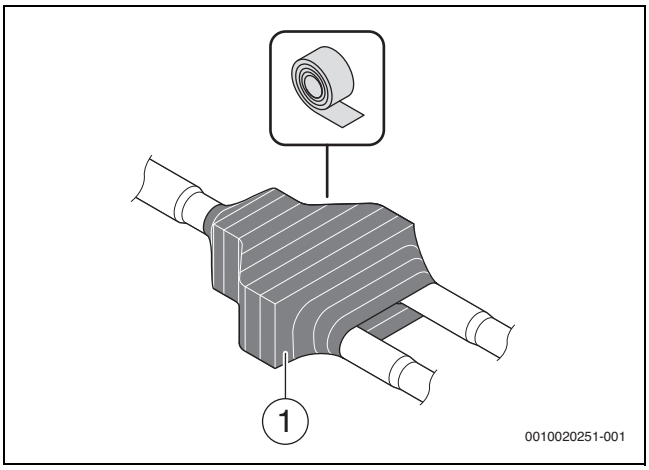

Рис. 7 Уложенный теплоизоляционный материал

[1] Лента



Российская Федерация
ООО "Бош Термотехника"
Вашутинское шоссе, 24
141400 г. Химки, Московская область
Телефон: (495) 560 90 65
www.bosch-climate.ru

Республика Беларусь
ИП ООО "Роберт Бош"
67-712, ул. Тимирязева
220035, г. Минск
Телефон: (017) 396 34 01
www.bosch-climate.by

Казахстан
"Роберт Бош" ЖШС
Мұратбаев к-сі, 180
050012, Алматы, Қазақстан
Тел: 007 (727) 331 86 00
www.bosch-climate.kz